داتیس کار

شرکت تولیدی صنعتی

DATISKAR

INDUSTRIAL Co.

اکونوپک

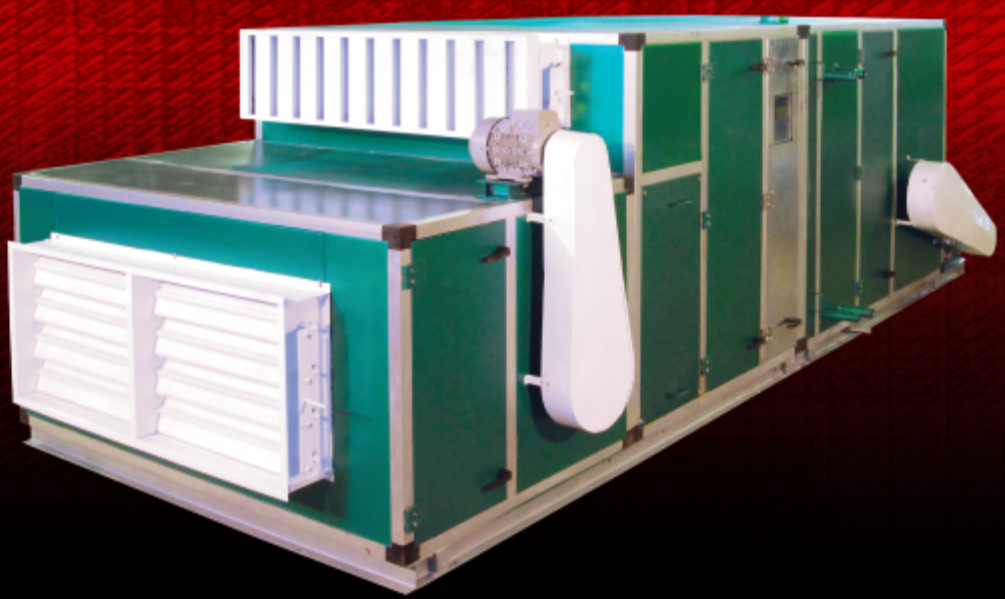

شرکت تولیدی صنعتی
داتیس کار

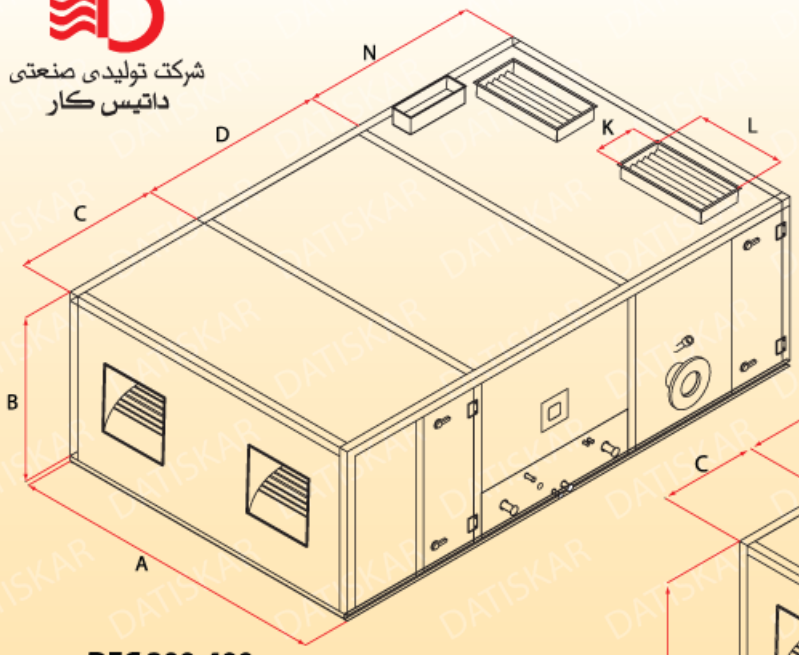

DEC 300-400

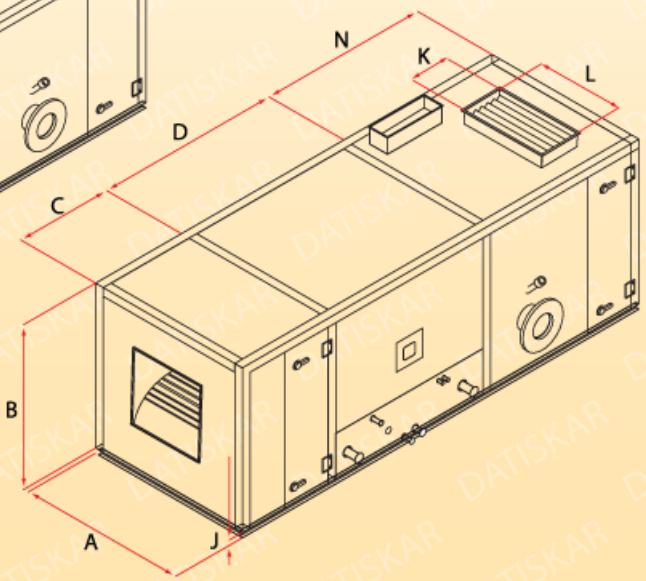

DEC 35-250

DATIS KAR ECONOPACK

TABLE:1 **HORIZONTAL ECONOPACK(WITH ANGLE FILTER) DIMENSIONS**

MODEL	NOMINAL C.F.M	HEATING CAPACITY (Kcal/h)	A	B	C	D	E	F	H	N	L	K	J
DEC - 35	3500	100000	1250	1150	1200	Claas 4 (1250)	500	440	-	1300	1000	310	65
DEC - 50	5000	150000	1350	1250	1300		570	480	-	1300	1250	310	80
DEC -70	7000	200000	1600	1450	1400		600	650	-	1400	1250	450	80
DEC -100	10000	300000	1700	1550	1500	Claas 6 (1750)	680	700	-	1550	1500	595	80
DEC -130	13000	400000	1900	1800	1500		680	700	-	1650	1780	595	100
DEC -160	16000	500000	2100	1800	1650	Claas 8 (2500)	750	810	-	1850	1830	740	100
DEC -200	20000	600000	2300	2000	1800		840	910	-	2000	2030	880	100
DEC -250	25000	750000	2500	2000	1800		840	910	-	2000	2330	880	120
DEC -300	30000	800000	3500	2000	1650		750	810	800	2000	2×1250	880	120
DEC -350	35000	1000000	3800	2150	1650		750	810	1050	2350	2×1500	880	140
DEC -400	40000	1500000	4300	2150	1800		840	910	1200	2350	2×1780	880	140

All Dimencsions in mm.

TABLE:2 **FAN RATING**

MODEL		DEC - 35	DEC - 50	DEC -70	DEC - 100	DEC - 130	DEC - 160	DEC - 200	DEC - 250	DEC - 300	DEC - 350	DEC - 400
FAN DIA. (In)		17"	17"	19"	22"	22"	26"	29"	29"	2×26"	2×26"	2×29"
CFM		3500	5000	7000	10000	13000	16000	20000	25000	30000	35000	40000
MOTOR	Hp	2	3	4	5.5	7.5	10	10	15	2×10	2×10	2×10
	Kw	1.5	2.2	3	4	5.5	7.5	7.5	11	2×7.5	2×7.5	2×7.5

شرکت تولیدی صنعتی
داتیس کار

AIR WASHER

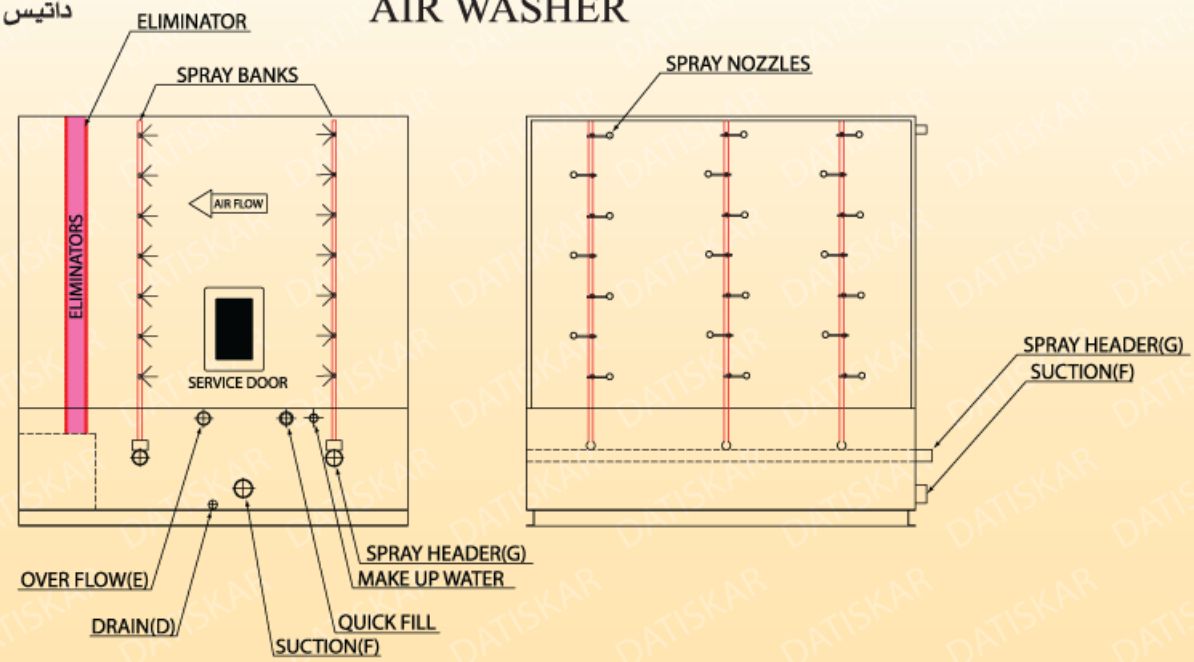

TABLE:3 **NOMINAL G.P.M**

CLASS 4	CLASS 6	CLASS 8
5	15	20
7	21	28
10	30	40
14	42	56
20	60	80
26	78	104
32	96	128
40	120	160
50	150	200
60	180	240
70	210	280
80	240	320

TABLE:4 **AIR WASHER CONNECTIONS**

MODEL	CLASS4				CLASS6				CLASS8			
	D	E	F	G	D	E	F	G	D	E	F	G
35	1½	2	2	2	2	2	2½	2	2	2	2½	2×2
50	1½	2	2	2	2	2	2½	2	2	2	3	2×2
70	1½	2	2	2	2	2	3	2½	2	2	3	2×2
100	1½	2	2½	2½	2	2	3	3	2	2	3	2×2½
130	1½	2	2½	2½	2	2	3	3	2	2	3	2×2½
160	1½	2	2½	2½	2	2	3	3	2	2	3	2×2½
200	1½	2	3	2½	2½	2½	3	3	2½	2½	4	2×3
250	2	2½	3	2½	2½	2½	4	3	2½	2½	4	2×3
300	2½	2½	4	3	2½	3	4	3	3	3	5	2×3
350	2½	3	4	3	2½	3	4	3	3	3	5	2×3
400	2½	3	4	3	3	3	5	3	3	3	5	2×3

All Dimencsions in inch

شرکت تولیدی صنعتی
داتیس کار

ECONOPACK

- Complete Pakage Unit
- Hot Air Furnace
- Cooling Tower
- Heat Exchanger
- Air Handling Unit
- Steam Boiler
- Unit Heater
- Air Washer

تهران، خیابان میرداماد، میدان مادر، خیابان وزیری پور، کوچه خسروانی
پلاک ۴ ، طبقه ۴ ، واحد ۲۴ کد پستی: ۱۵۴۶۷۳۳۵۴۸
تلفن: ۸ – ۲۲ ۹۲ ۳۸ ۶۵ تلفکس: ۲۲ ۹۲ ۳۸ ۶۴
Web Site: www.datiskar.ir
E-mail: info@datiskar.ir

عضو انجمن تاسیسات